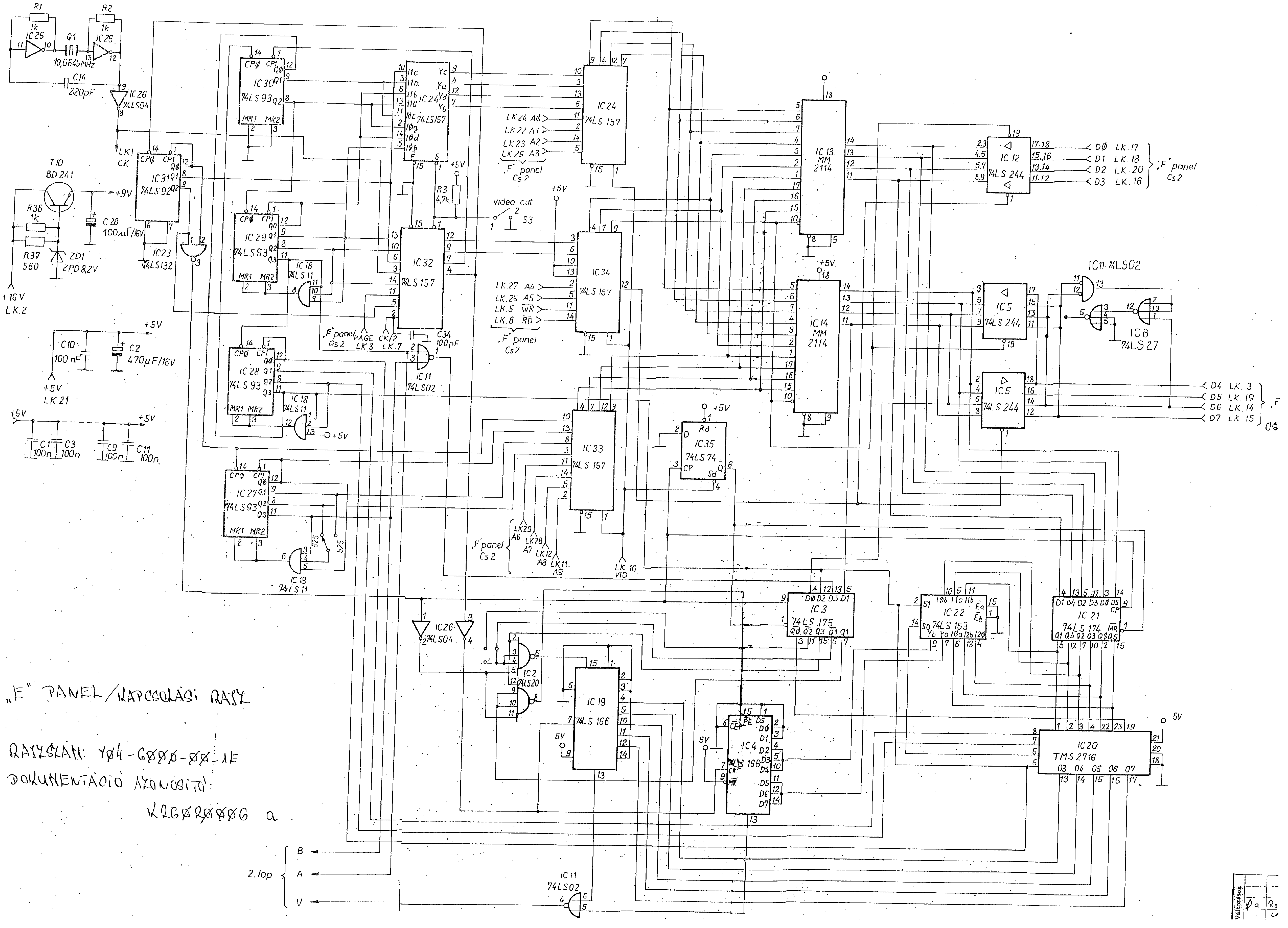

„E" PANEL / KAPCSOLÁSI RAJZ

RAJZSZÁM: Y04-6000-00-1E

DOKUMENTÁCIÓ AZONOSÍTÓ:

K26020006 a